2020

KSH Hadzhidimitrov

Обков за стъкло Алфа

КСХ-Хаджидимитров ЕООД София, кв.Враждебна, ул. 3-та, N 4 тел.: 02/ 943 45 34 www.obkov.com /e-mail: office@obkov.com

Панта стена-стъкло
Г-образна, AP.H201.90
Цена: 43,80 лв с ДДС

Панта стъкло-стъкло
180 градуса, AP.H202.180
Цена: 72,00 лв с ДДС

Панта стена-стъкло
Т-образна, AP.H201.90CP
Цена: 43,80 лв с ДДС

Панта стъкло-стъкло
90 градуса, AP.H202.90
Цена: 87,30 лв с ДДС

Панта под/таван-стъкло
AP.H.202.360
Цена: 78,90 лв с ДДС

Панта стъкло-стъкло
135 градуса, AP.H202.135
Цена: 72,00 лв с ДДС

Панта стъкло-стъкло
Хармония, 4444 HGG
Цена: 67,50 лв с ДДС

Панта стена-стъкло
Хармония, 4444 HWG
Цена: 64,00 лв с ДДС

Държач стена-стъкло
APC301-1
Цена: 16,60 лв с ДДС

Държач стена-стъкло
Г-образен, APC302
Цена: 19,50 лв с ДДС

Държач стъкло-стъкло
90 градуса , APC304
Цена: 24,85 лв с ДДС

Държач стъкло-стъкло
180 градуса, APC306
Цена: 24,85 лв с ДДС

Държач стъкло-стъкло
135 градуса, APC305
Цена: 24,85 лв с ДДС

Държач стена-стъкло
Г-образен, **ЦАМ**, AP Z302
Цена: 15,00 лв с ДДС

Рафтоносач 27x30x16
6-8 мм стъкло, 22.02.560
Цена: 4,80 лв с ДДС

Рафтоносач 15x16x27
6-10 мм стъкло, 22.02.600
Цена: 3,60 лв с ДДС

Рафтоносач 30x30
хром, 8 мм стъкло, AP.C107
Цена: 11,20 лв с ДДС

Рафтоносач 100x16x27
4-8 мм стъкло, 22.02.565
Цена: 10,80 лв с ДДС

Рафтоносач полулуна
4-8 мм стъкло, 22.02.570
Цена: 5,80 лв с ДДС

Рафтоносач цилиндричен
8-10 мм стъкло, 22.02.210
Цена: 2,30 лв с ДДС

Рафтоносач цилиндричен
4-6 мм стъкло, 22.02.220
Цена: 2,20 лв с ДДС

Рафтоносач стъкло-стъкло
48-001835/48-0087301
Цена: 7,40 лв с ДДС

Държач Medium
4-8 мм стъкло, 22.10.160
Цена: 14,50 лв с ДДС

Държач Small
4-5 мм стъкло, 22.10.165
Цена: 4,69 лв с ДДС

2020

KSH Hadzhidimitrov

Обков за стъкло Алфа

КСХ-Хаджидимитров ЕООД София, кв.Враждебна, ул. 3-та, N 4 тел.: 02/ 943 45 34 www.obkov.com /e-mail: office@obkov.com

Дръжка **масивен месинг**
покритие хром, AP.K 204
Цена: 30,30 лв с ДДС

Дръжка **масивен месинг**
покритие хром, AP.K 201
Цена: 30,30 лв с ДДС

Дръжка **масивен месинг**,
покритие хром, 15.24.036
Цена: 38,00 лв с ДДС

Дръжка **Алуминий**
покритие хром, AP.K 209 AL
Цена: 16,20 лв с ДДС

Дръжка **Алуминий**
покритие хром, AP.K 3916
Цена: 22,90 лв с ДДС

Дръжка **Алуминий**
покритие хром, AP.K 204 AL
Цена: 16,20 лв с ДДС

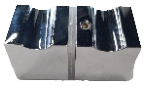

Дръжка квадрат **Алуминий**
покритие хром, AP.K 2525
Цена: 16,20 лв с ДДС

Дръжка **CC:152x458**
SS304, HLD.1919.458.152
Цена: 59,40 лв с ДДС

Дръжка **CC:152 мм**
0003-HLD-012.1919.152
Цена: 40,50 лв с ДДС

Дръжка**, CC:300 мм**
SS304, HLD.25.25.300
Цена: 64,80 лв с ДДС

Дръжка**, CC:458 мм**
0003-HLD-012.1919.458
Цена: 48,60 лв с ДДС

Дръжка, **CC: 152x458 мм**
SS304, HLD.19.152.458
Цена: 54,00 лв с ДДС

Дръжка, **CC:300 мм**
SS304, HLD.19.300
Цена: 45,40 лв с ДДС

Дръжка плътна, ф 50 мм
S822/S822-S
Цена: 39,80 лв/бр с ДДС

Дръжка проходна.
Отвор ф 50 мм, S002-7-1
Цена: 45,40 лв/бр с ДДС

Дръжка едностранна,
3M лепенка, 4444-NP001.64
Цена: 16,20 лв/бр с ДДС

Дръжка едностранна,
отвор на стъклото ф50 мм
Код: 4444-NP001.66
Цена: 13,00 лв/бр с ДДС

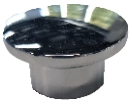

Дръжка едностранна,
3M лепенка, 4444-AP3916.3M
Цена: 15,60 лв/бр с ДДС

Дръжка едностранна
3M лепенка, 4444-APK.3M.200
Цена: 30,30 лв/бр с ДДС

2020

KSH Hadzhidimitrov

Укрепване за стъкло Алфа

КСХ-Хаджидимитров ЕООД София, кв.Враждебна, ул. 3-та, N 4 тел.: 02/ 943 45 34 www.obkov.com /e-mail: office@obkov.com

Конектор стена-тръба, краен хром, AP S101
Цена: 21,60 лв с ДДС

Конектор тръба-стъкло, проходен, хром, AP S102
Цена: 21,60 лв с ДДС

Конектор тръба-стъкло, краен, хром, AP S103
Цена: 26,00 лв с ДДС

Конектор тръба-тръба, троен, хром, AP S111
Цена: 32,40 лв с ДДС

Конектор тръба-тръба, 90 градуса, хром, AP S109
Цена: 32,40 лв с ДДС

Конектор тръба-тръба, раздвижен, хром, AP S003
Цена: 43,80 лв с ДДС

Конектор стена-тръба, раздвижен, хром, AP S001
Цена: 32,40 лв с ДДС

Конектор стена-тръба, 45 градуса, хром, AP S107
Цена: 23,40 лв с ДДС

Конектор вертикален, тръба-стъкло, хром. 15.24.108
Цена: 36,00 лв с ДДС

Конектор тръба-стъкло, с разпробиване ф10 мм 15.24.110
Цена: 47,00 лв с ДДС

Държач стена-стъкло под 45°, от 250 до 450 мм, полирана стомана, AP-06
Цена: 51,90 лв с ДДС

Тръба неръждаема полирана стомана, ф19мм, дължина 2 метра, AP-19-2
Цена: 41,00 лв с ДДС

Конектори 10x30 полирана неръждаема стомана

Конектор стена-шина, краен, AP S002-4-2
Цена: 31,90 лв с ДДС

Конектор шина-стъкло, краен, AP S014-9-2
Цена: 34,60 лв с ДДС

Конектор шина-стъкло, проходен, AP S320
Цена: 46,50 лв с ДДС

Конектор шина-стъкло, Г-образен, AP S319
Цена: 35,70 лв с ДДС

Конектор шина-шина, 90 градуса, AP S001-3-1
Цена: 36,80 лв с ДДС

Конектор шина-стъкло, вертикален, 45045-HL45-SPS
Цена: 43,20 лв с ДДС

Конектор шина-стъкло, краен, раздвижен, 45045-HL47-SPS
Цена: 44,30 лв с ДДС

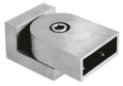

Конектор шина-стена, раздвижен, 45045-HL44-SPS
Цена: 37,90 лв с ДДС

Шина 10x30 мм
AP S002-8-2
Цена: 48,60 лв с ДДС/метър

Конектори 19x19 полирана неръждаема стомана Скарбъроу

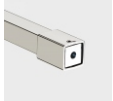

Конектор стена-тръба, краен, 4444-KAS101
Цена: 17,50 лв с ДДС

Конектор стена-стъкло, проходен, 4444-KAS102
Цена: 34,00 лв с ДДС

Конектор стена-стъкло, краен, 4444-KAS103
Цена: 33,70 лв с ДДС

Конектор тройник 4444-KAS111
Цена: 38,60 лв с ДДС

Конектор стена-тръба, 45 градуса, 4444-KAS107
Цена: 22,50 лв с ДДС

Тръба 19x19 мм, 2 метра
4444-AP.TUB1919.2000
Цена: 133,50 лв с ДДС

KSH Hadzhidimitrov
КСХ-Хаджидимитров ЕООД София, кв.Враждебна, ул. 3-та, N 4 тел.: 02/ 943 45 34 www.obkov.com /e-mail: office@obkov.com

Панти RIO

Панти за душ кабина "Rio". Масивен месинг с хром покритие. За дебелина на стъклото 8-10 мм, Функция за регулиране на ъгъла и функция за връщане на 15DG. Скрити винтове. Товароносимост за брой - 20кг

Панта "Rio", стена-стъкло, хром, централна планка, 15.23.880-0
Цена: 120,00 лв с ДДС

Панта "Rio", стена-стъкло, хром, изнесена планка, 15.23.883-0
Цена: 120,00 лв с ДДС

Панта "Rio", стъкло-стъкло 180 гр., хром, 15.23.886-0
Цена: 140,00 лв с ДДС

Повдигащи панти

Повдигащи панти Хармониям и Jaro. Покритие хром. За стъкло от 6 до 8 мм дебелина. Товароносимост - 20 кг/брой

Панта стена-стъкло ХармонияМ, Материал- цам, покритие хром
B-501SX (лява); B-501DX (дясна)
Цена: 143,00 лв с ДДС

Панта стъкло-стъкло ХармонияМ, Материал- цам, покритие хром
Код: B-502SX (лява); B-502DX (дясна)
Цена: 183,00 лв с ДДС

Повдигаща панта стена-стъкло Jaro, Материал- месинг, покритие хром
Код: 15.23.115-0 (лява); 15.23.110-0 (дясна)
Цена: 88,00 лв с ДДС

Повдигаща панта стъкло-стъкло Jaro, Материал- месинг, покритие хром
Код: 15.23.125-0(лява); 15.23.120-0 (дясна)
Цена: 93,00 лв с ДДС

Панти VESTA

Панти за душ кабина "Vesta". Масивен месинг с хром покритие GRC 5. За дебелина на стъклото 8-10 мм. Товароносимост за брой - 30кг. Висококачествен въртящ механизъм. Стоп на 0 и 90 градуса. Болтове, пружини и ос от неръждаема стомана. Максимални размери на врата с 2 панти: 1000x2500 мм.

Панта "Vesta", стена-стъкло, хром, централна планка, масивен месинг
Код: 719-E004000051
Цена: 90,00 лв с ДДС

Панта "Vesta", стена-стъкло, хром, изнесена планка, масивен месинг
Код: 719-E004000052
Цена: 90,00 лв с ДДС

Панта "Vesta", стъкло-стъкло 180 гр., хром, масивен месинг
Код: 719-E00400053
Цена: 170,00 лв с ДДС

Панта "Vesta", стена-стъкло, 135 гр.
Код: 719-E004000024
Цена: 85,00 лв с ДДС

КСХ-Хаджидимитров ЕООД София, кв.Враждебна, ул. 3-та, N 4 тел.: 02/ 943 45 34 www.obkov.com /e-mail: office@obkov.com

Панта стена-стъкло Г-образна,
масивен месинг, покритие хром
за стъкло от 6 до 10 мм дебелина
Товароносимост - 18 кг/брой
Код: AP.H201.90
Цена: 43,80 лв с ДДС

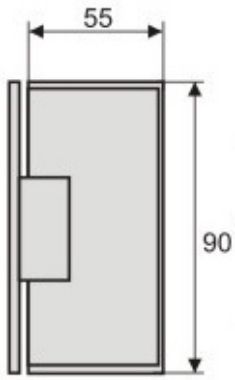

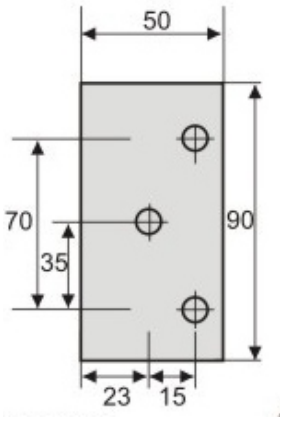

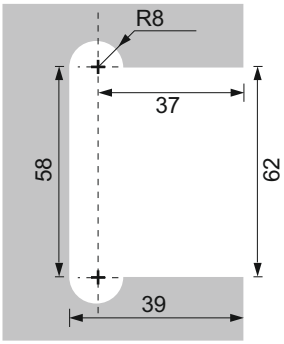

Панта стъкло-стъкло 180 градуса,
масивен месинг, покритие хром
за стъкло от 6 до 10 мм дебелина
Товароносимост - 18 кг/брой
Код: AP.H202.180
Цена: 72,00 лв с ДДС

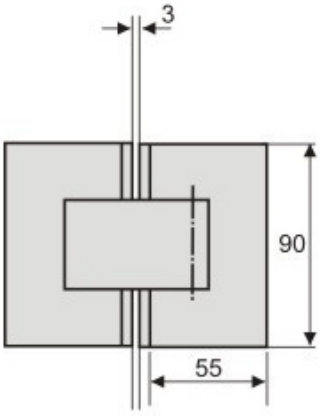

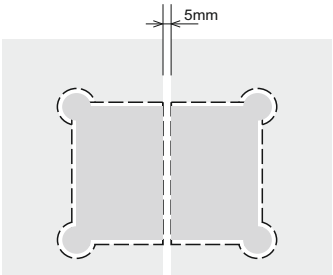

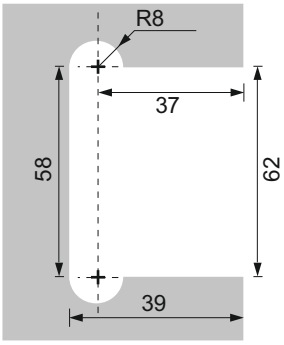

KSH Hadzhidimitrov
КСХ-Хаджидимитров ЕООД София, кв.Враждебна, ул. 3-та, N 4 тел.: 02/ 943 45 34 www.obkov.com /e-mail: office@obkov.com

Панта стена-стъкло Т-образна,
масивен месинг, покритие хром
за стъкло от 6 до 10 мм дебелина
Товароносимост - 18 кг/брой
Код: AP.H201.90CP
Цена: 43,80 лв с ДДС

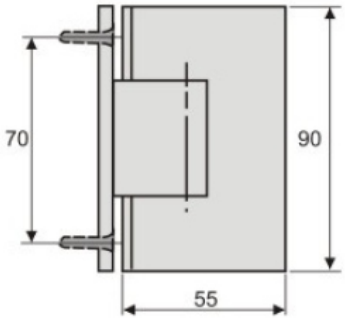

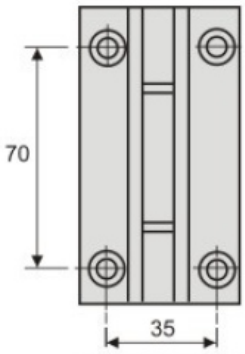

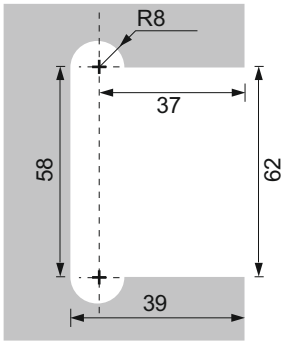

Панта стъкло-стъкло 90 градуса,
масивен месинг, покритие хром
за стъкло от 6 до 10 мм дебелина
Товароносимост - 18 кг/брой
Код: AP.H202.90
Цена: 87,30 лв с ДДС

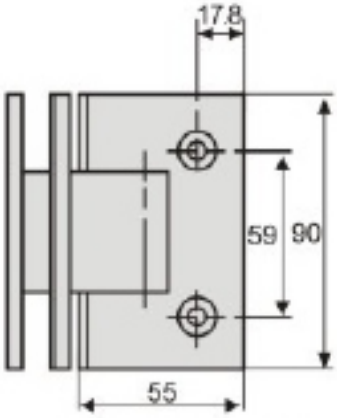

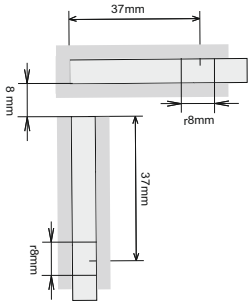

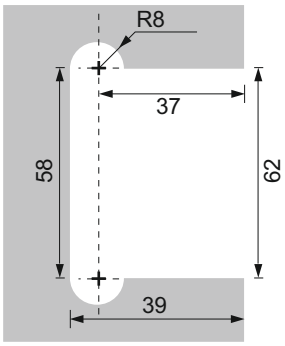

KSH Hadzhidimitrov
КСХ-Хаджидимитров ЕООД София, кв.Враждебна, ул. 3-та, N 4 тел.: 02/ 943 45 34 www.obkov.com /e-mail: office@obkov.com

Панта под/таван-стъкло,
масивен месинг, покритие хром
за стъкло от 6 до 10 мм дебелина
Товароносимост - 18 кг/брой
Код: AP.H.202.360
Цена: 78,90 лв с ДДС

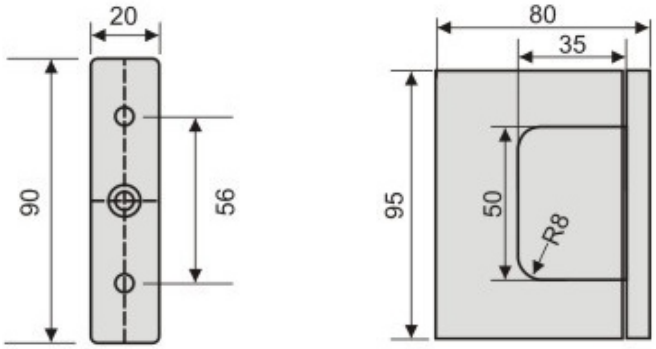

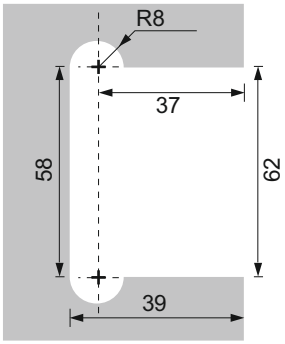

Панта стъкло-стъкло 135 градуса,
масивен месинг, покритие хром
за стъкло от 6 до 10 мм дебелина
Товароносимост - 18 кг/брой
Код: AP.H202.135
Цена: 72,00 лв с ДДС

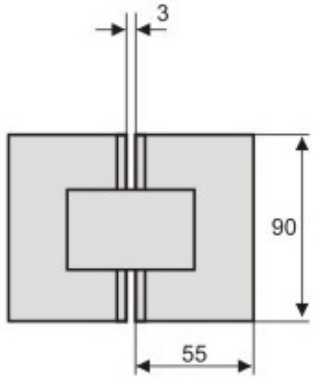

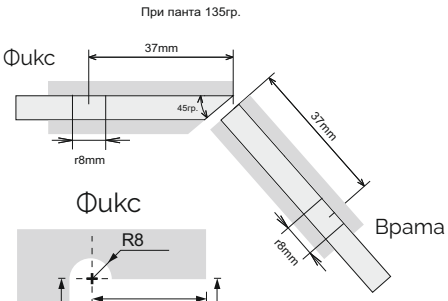

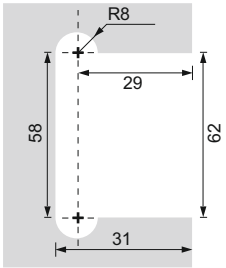

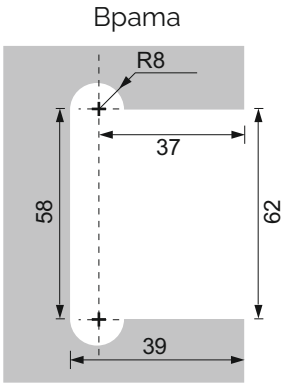

КСХ-Хаджидимитров ЕООД София, кв.Враждебна, ул. 3-та, N 4 тел.: 02/ 943 45 34 www.obkov.com /e-mail: office@obkov.com

Панта за душ кабина "Rio", стена / стъкло, хром, централна планка, дебелина стъкло 8-10 мм, функция за регулиране на ъгъла и функция за връщане на 15DG, масивен месинг, скрити винтове. Товароносимост за брой - 20кг
Код: 15.23.880-0
Цена: 120,00 лв с ДДС

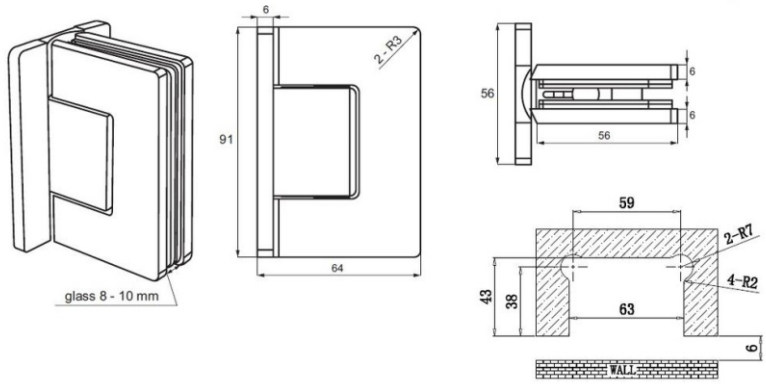

https://youtu.be/dtcB4kWiLOY

Панта за душ кабина "Rio", стена / стъкло, хром, изнесена планка, дебелина стъкло 8-10 мм, функция за регулиране на ъгъла и функция за връщане на 15DG, масивен месинг, скрити винтове. Товароносимост за брой - 20кг
Код: 15.23.883-0
Цена: 120,00 лв с ДДС

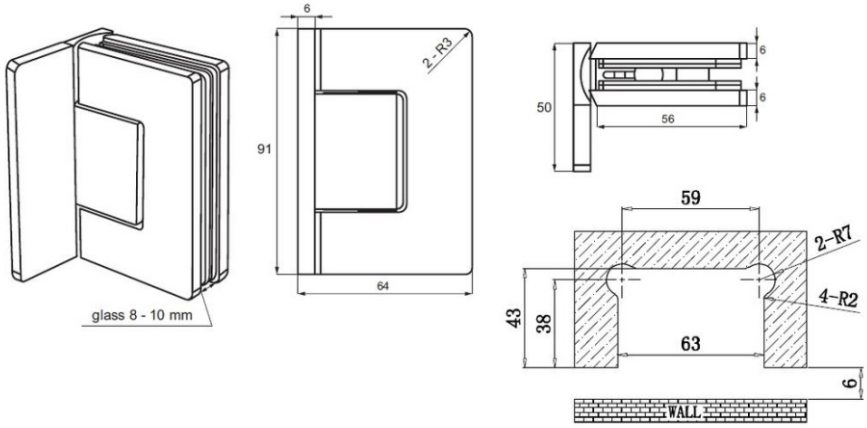

https://youtu.be/dtcB4kWiLOY

KSH Hadzhidimitrov

КСХ-Хаджидимитров ЕООД София, кв.Враждебна, ул. 3-та, N 4 тел.: 02/ 943 45 34 www.obkov.com /e-mail: office@obkov.com

Обков за стъкло RIO

Панта за душ кабина "Rio", стъкло/ стъкло 180 гр., хром, дебелина стъкло 8-10 мм, функция за регулиране на ъгъла и функция за връщане на 15DG, масивен месинг, скрити винтове.
Уплътнения - черни 2x1 мм и 2x2 мм дебелина
Товароносимост за брой - 20кг
Код: 15.23.886-0
Цена: 140,00 лв с ДДС

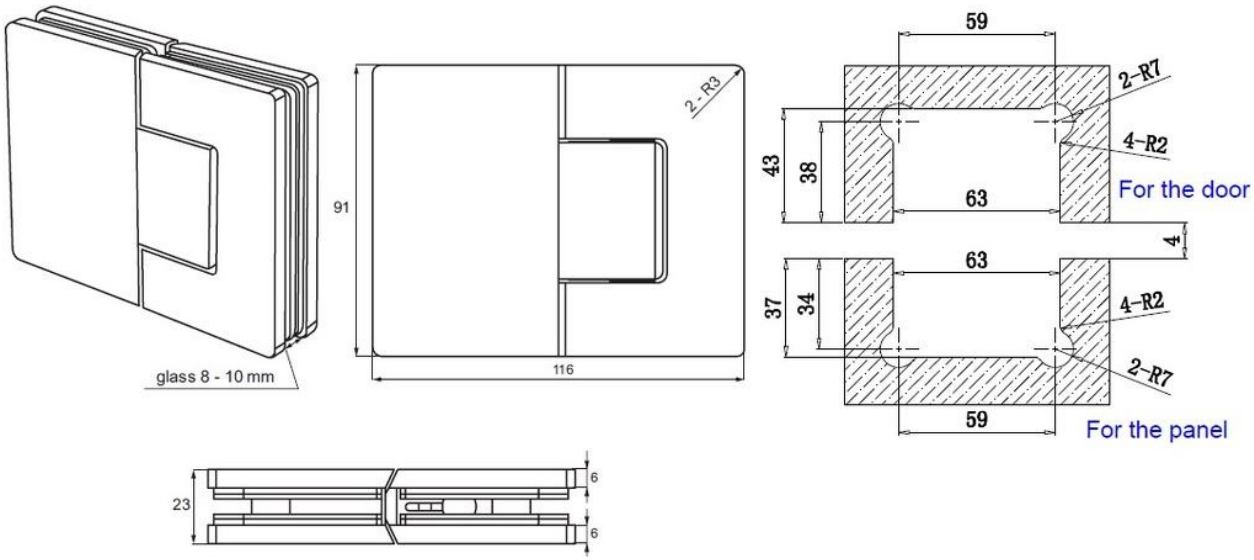

https://youtu.be/dtcB4kWiLOY

KSH Hadzhidimitrov
КСХ-Хаджидимитров ЕООД София, кв.Враждебна, ул. 3-та, N 4 тел.: 02/ 943 45 34 www.obkov.com /e-mail: office@obkov.com

Панти за стъкло VESTA 8-10 мм, товароносимост 30 kг на панта

360V

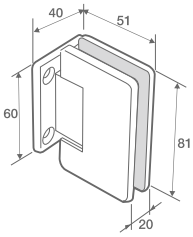

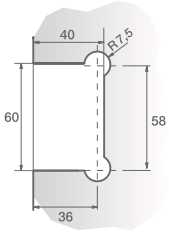

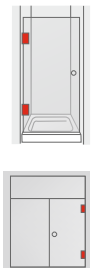

Панта стена-стъкло 360V, хром код: 719-E004000051 - **90,00лв.**
Панта стена-стъкло 360V, стомана код: 719-E000110051 - **132,00лв.**

362V

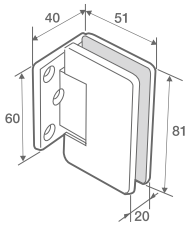

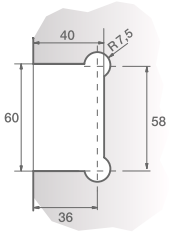

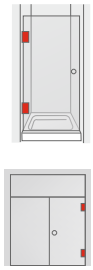

Панта стена-стъкло 362V, хром код: 719-E00400052 - **90,00лв.**

363V

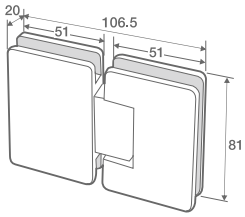

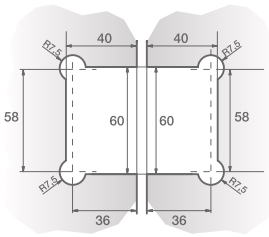

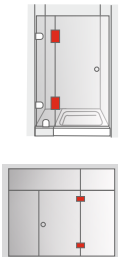

Панта стъкло-стъкло 363V, хром код: 719-E00400053 - **170,00лв**

361P

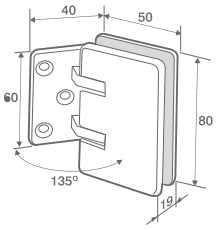

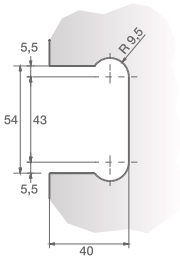

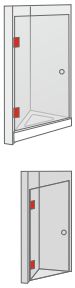

Панта стена-стъкло 135 град. 361P, хром код: 719-E00400024 - **85,00лв.**

Основни характеристики:

- Произведена от масивен месинг;
- Стоп на 0 и 90 гр.;
- Болтове от неръждаема стомана;
- Ос от неръждаема стомана;
- Висококачествен въртящ механизъм;
- Пружини от неръждаема стомана;
- Покрития: хром GRC 5
- За стъкло с дебелина от 8 до 10 мм
- Товароносимост - 30 кг за 1 бр. панта
- Максимални размери на врата с 2 панти - 1 000x2 500 мм

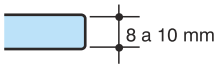

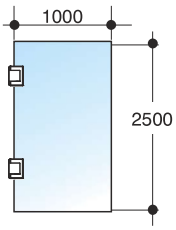

KSH Hadzhidimitrov
КСХ-Хаджидимитров ЕООД София, кв.Враждебна, ул. 3-та, N 4 тел.: 02/ 943 45 34 www.obkov.com /e-mail: office@obkov.com

Панта стъкло-стъкло Хармония,
масивен месинг, покритие хром
за стъкло от 6 до 10 мм дебелина
Товароносимост - 18 кг/брой
Код: 4444 HGG
Цена: 67,50 лв с ДДС

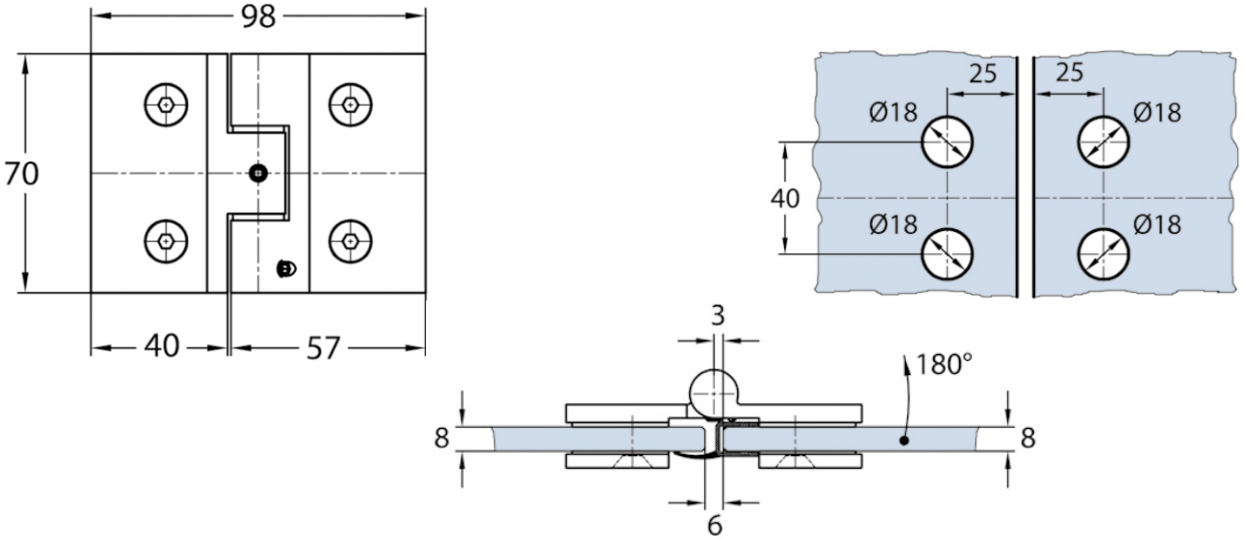

Панта стена-стъкло Хармония,
масивен месинг, покритие хром
за стъкло от 6 до 10 мм дебелина
Товароносимост - 18 кг/брой
Код: 4444 HWG
Цена: 64,00 лв с ДДС

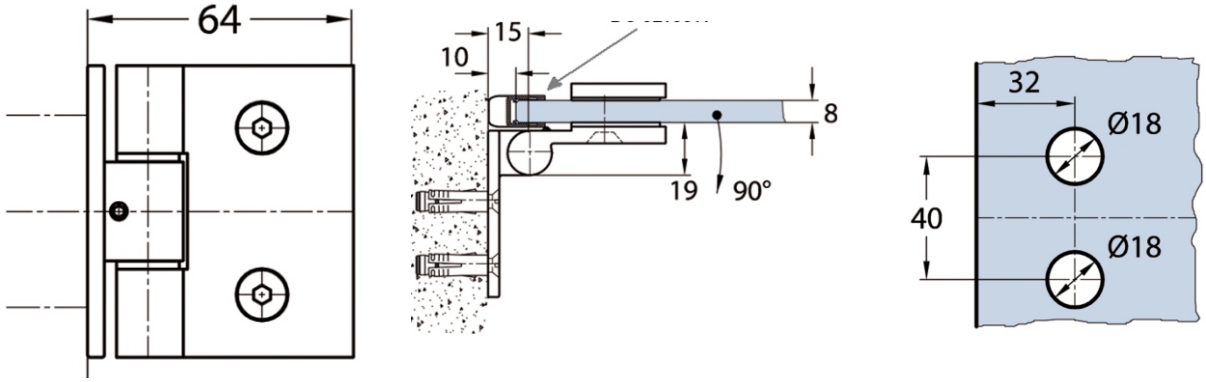

KSH Hadzhidimitrov
КСХ-Хаджидимитров ЕООД София, кв.Враждебна, ул. 3-та, N 4 тел.: 02/ 943 45 34 www.obkov.com /e-mail: office@obkov.com

Панта стена-стъкло ХармонияМ,
Материал- цам, покритие хром
за стъкло от 6 до 8 мм дебелина
Товароносимост - 20 кг/брой
Код: B-501SX (лява); B-501DX (дясна)
Цена: 143,00 лв с ДДС

Повдигане

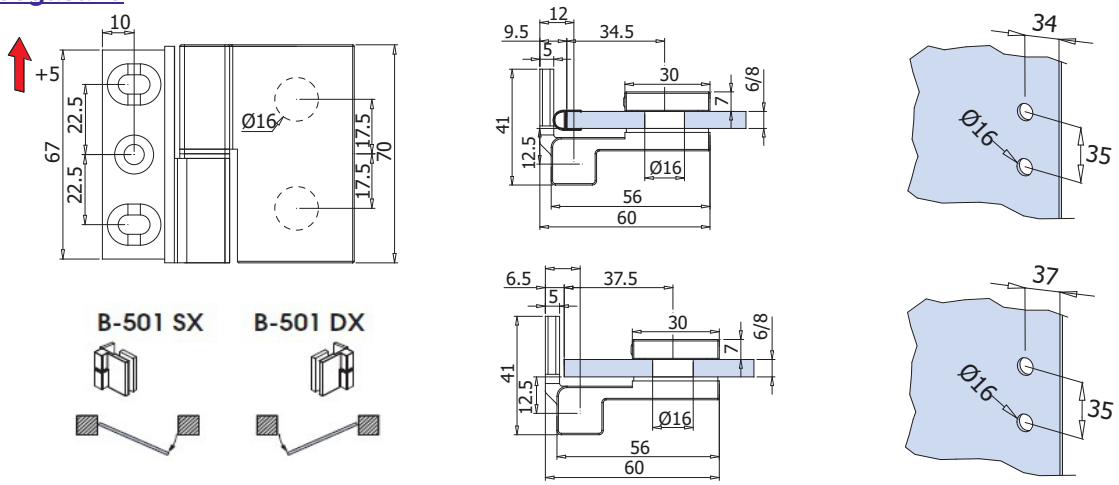

Панта стъкло-стъкло ХармонияМ,
Материал- цам, покритие хром
за стъкло от 6 до 8 мм дебелина
Товароносимост - 20 кг/брой
Код: B-502SX (лява); B-502DX (дясна)
Цена: 183,00 лв с ДДС

Повдигане

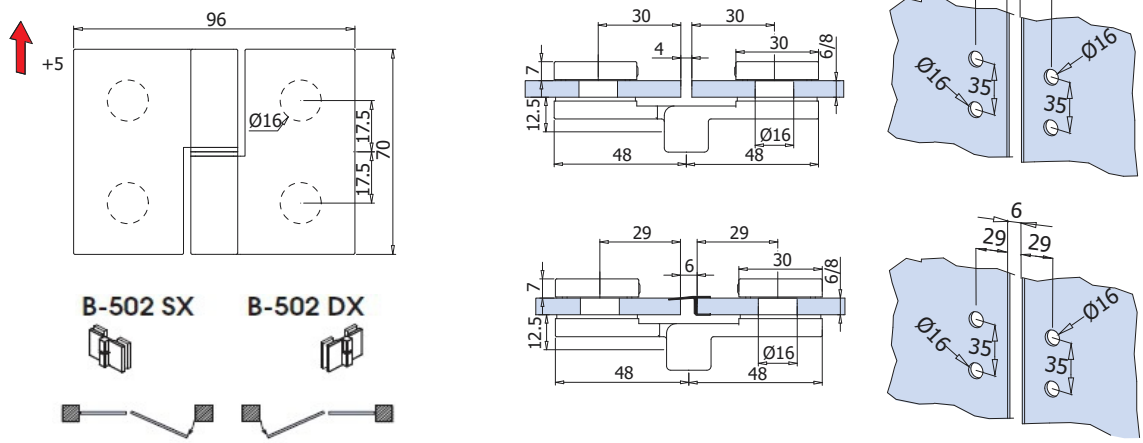

KSH Hadzhidimitrov

Обков за стъкло JARO

КСХ-Хаджидимитров ЕООД София, кв.Враждебна, ул. 3-та, N 4 тел.: 02/ 943 45 34 www.obkov.com /e-mail: office@obkov.com

Повдигаща панта стена-стъкло Jaro,
Материал- месинг, покритие хром
за стъкло от 6 до 8 мм дебелина
Товароносимост - 20 kг/брой
Код: 15.23.115-0 (лява); 15.23.110-0 (дясна)
Цена: 88,00 лв с ДДС

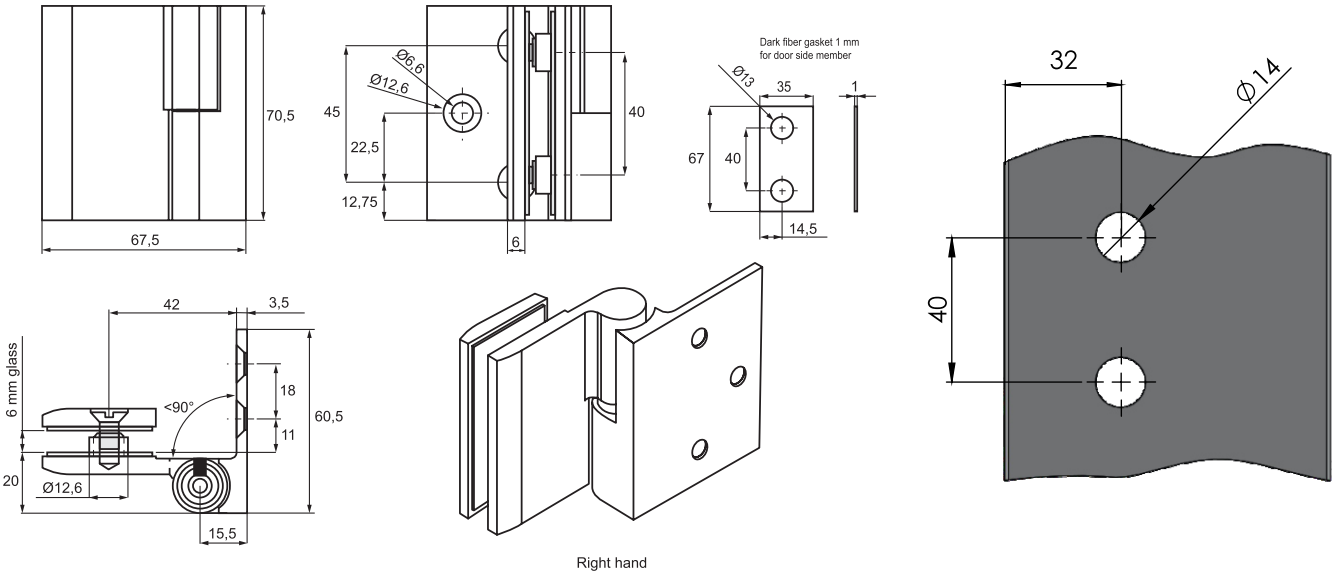

Повдигаща панта стъкло-стъкло Jaro,
Материал- месинг, покритие хром
за стъкло от 6 до 8 мм дебелина
Товароносимост - 20 kг/брой
Код: 15.23.125-0(лява); 15.23.120-0 (дясна)
Цена: 93,00 лв с ДДС

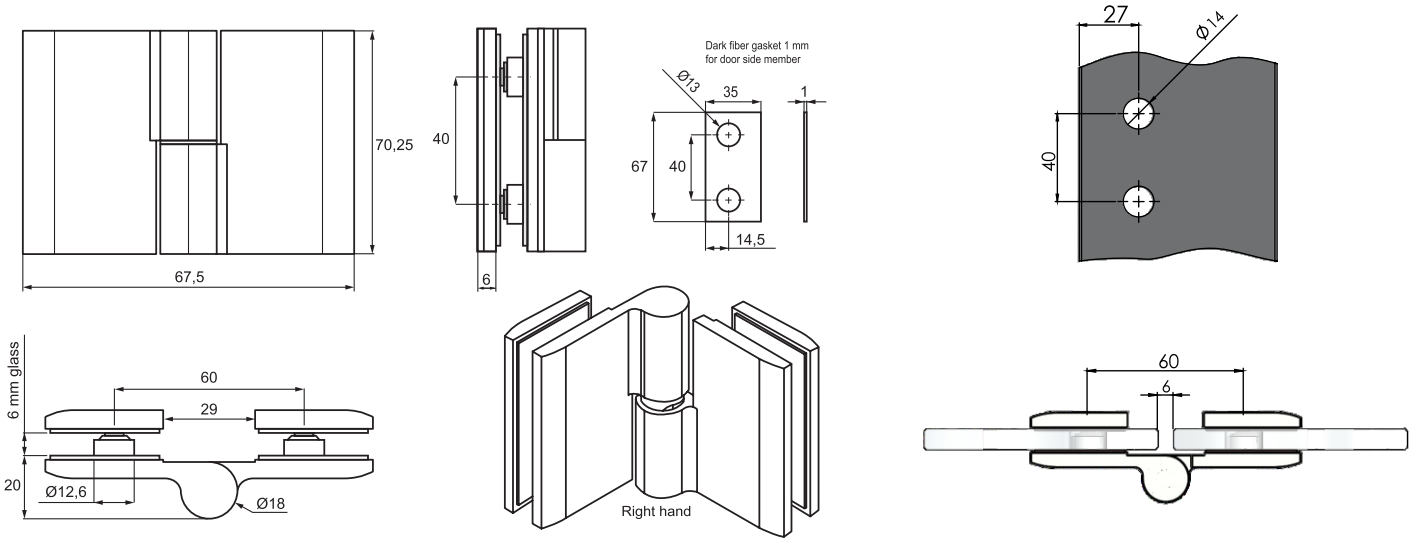

KSH Hadzhidimitrov
КСХ-Хаджидимитров ЕООД София, кв.Враждебна, ул. 3-та, N 4 тел.: 02/ 943 45 34 www.obkov.com /e-mail: office@obkov.com

Държач стена-стъкло, масивен месинг, покритие хром, за стъкло от 8 до 10 мм дебелина
Код: APC301-1
Цена: 16,60 лв с ДДС

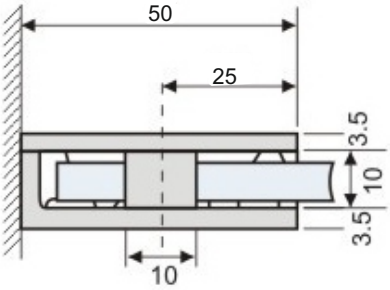

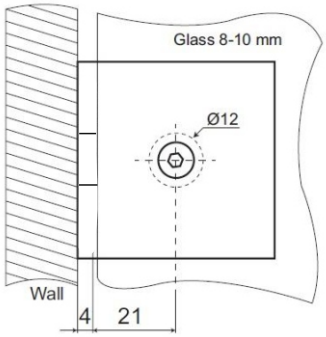

Държач стена-стъкло Г-образен, масивен месинг, покритие хром, за стъкло от 8 до 10 мм дебелина
Код: APC302
Цена: 19,50 лв с ДДС

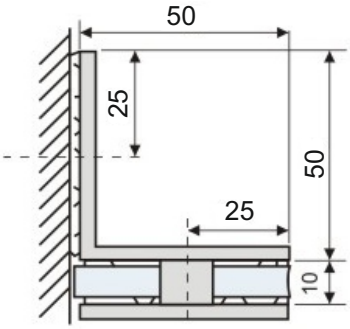

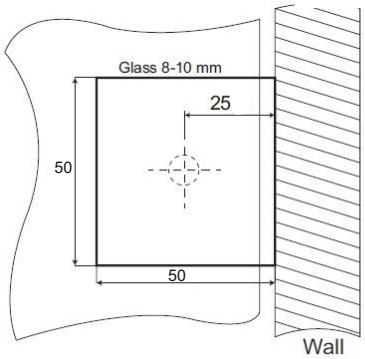

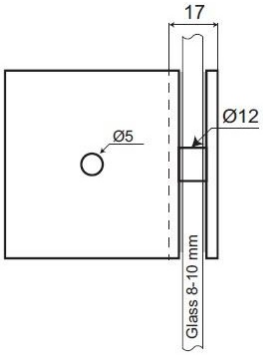

Държач стъкло-стъкло 90 градуса, масивен месинг, покритие хром, за стъкло от 8 до 10 мм дебелина
Код: APC304
Цена: 24,85 лв с ДДС

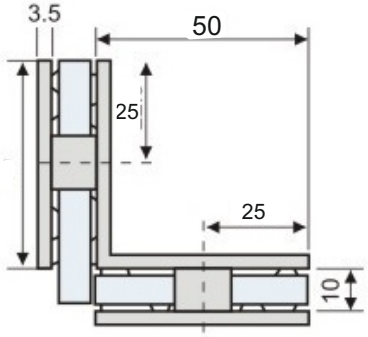

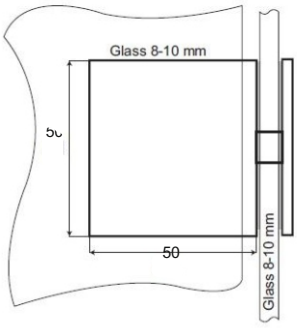

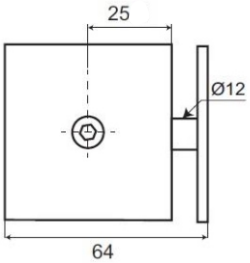

KSH Hadzhidimitrov
КСХ-Хаджидимитров ЕООД София, кв.Враждебна, ул. 3-та, N 4 тел.: 02/ 943 45 34 www.obkov.com /e-mail: office@obkov.com

Държач стъкло-стъкло 180 градиса,
масивен месинг, покритие хром,
за стъкло от 8 до 10 мм дебелина
Код: APC306
Цена: 24,85 лв с ДДС

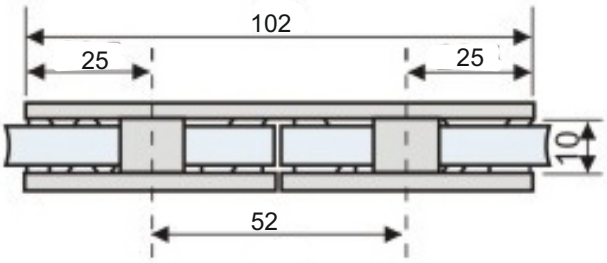

Държач стъкло-стъкло 135 градуса,
масивен месинг, покритие хром,
за стъкло от 8 до 10 мм дебелина
Код: APC305
Цена: 24,85 лв с ДДС

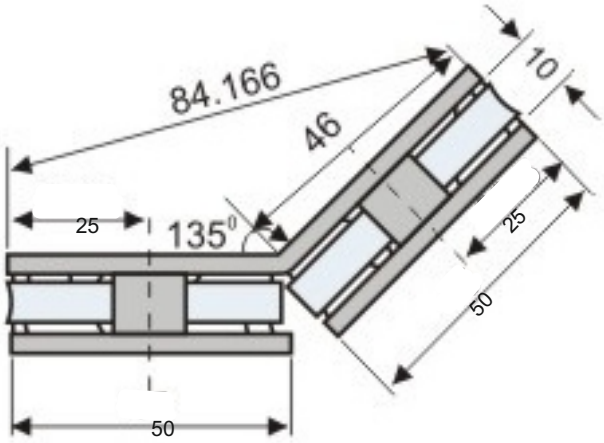

KSH Hadzhidimitrov
КСХ-Хаджидимитров ЕООД София, кв.Враждебна, ул. 3-та, N 4 тел.: 02/ 943 45 34 www.obkov.com /e-mail: office@obkov.com

Държачи материал ЦАМ

Държач стена-стъкло Г-образен,
материал ЦАМ, покритие хром,
за стъкло от 8 до 10 мм дебелина
Код: AP Z302
Цена: 15,00 лв с ДДС

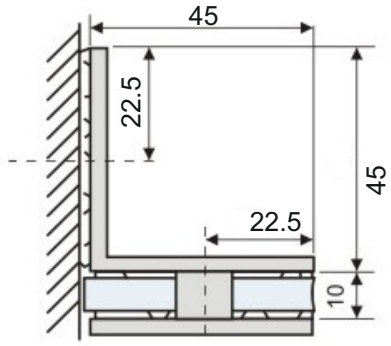

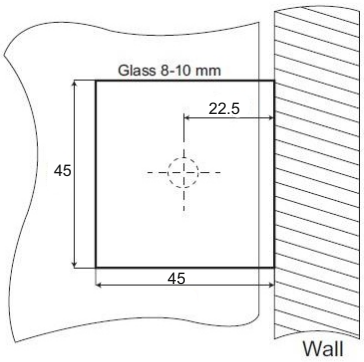

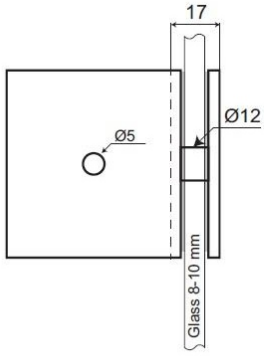

KSH Hadzhidimitrov
КСХ-Хаджидимитров ЕООД София, кв.Враждебна, ул. 3-та, N 4 тел.: 02/ 943 45 34 www.obkov.com /e-mail: office@obkov.com

Конектор стена-тръба, масивен месинг. покритие хром, за тръба ф 19 мм
Код: AP S101
Цена: 21,60 лв с ДДС

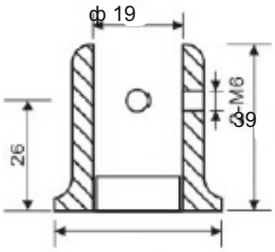

Конектор тръба-стъкло, проходен, масивен месинг, покритие хром, за стъкло от 8 до 10 мм дебелина
Код: AP S102
Цена: 21,60 лв с ДДС

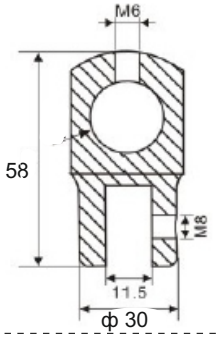

Конектор тръба-стъкло, краен, масивен месинг, покритие хром, за стъкло от 8 до 10 мм дебелина
Код: AP S103
Цена: 26,00 лв с ДДС

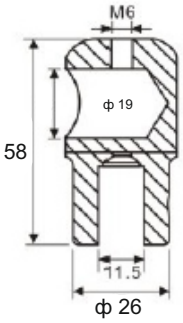

Конектор тръба-тръба, троен, масивен месинг, покритие хром, за тръба ф19 мм
Код: AP S111
Цена: 32,40 лв с ДДС

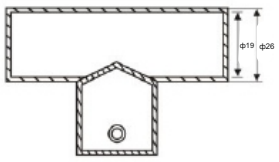

Конектор тръба-тръба, 90 градуса, масивен месинг, покритие хром, за тръба ф 19 мм
Код: AP S109
Цена: 32,40 лв с ДДС

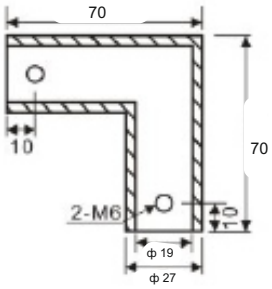

KSH Hadzhidimitrov
КСХ-Хаджидимитров ЕООД София, кв.Враждебна, ул. 3-та, N 4 тел.: 02/ 943 45 34 www.obkov.com /e-mail: office@obkov.com

Конектор тръба-тръба, раздвижен,
масивен месинг, покритие хром,
за стъкло от 8 до 10 мм дебелина
Код: AP S003
Цена: 43,80 лв с ДДС

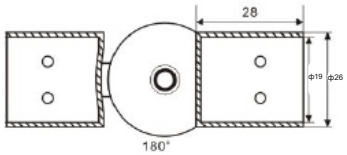

Конектор стена-тръба раздвижен,
масивен месинг, покритие хром,
за тръба ф 19 мм
Код: AP S001
Цена: 32,40 лв с ДДС

Конектор стена-тръба 45 градуса,
масивен месинг, покритие хром,
за тръба ф19 мм
Код: AP S107
Цена: 23,40 лв с ДДС

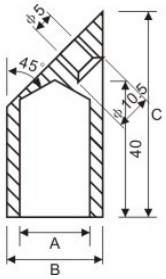

Държач стена-стъкло под 45 градуса,
телескопичен от 250 до 450 мм, полиран
стомана, за стъкло от 8 до 12 мм дебели
Код: AP-06
Цена: 51,90 лв с ДДС

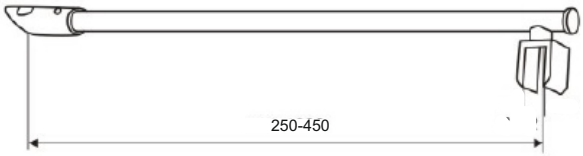

Тръба неръждаема полирана стомана,
диаметър ф19мм, дебелина 1.2 мм,
дължина 2 метра
Код: AP-19-2
Цена: 41,00 лв с ДДС

KSH Hadzhidimitrov
КСХ-Хаджидимитров ЕООД София, кв.Враждебна, ул. 3-та, N 4 тел.: 02/ 943 45 34 www.obkov.com /e-mail: office@obkov.com

Конектори 10х30 полирана неръждаема стомана

Конектор стена-шина, полирана
неръждаема стомана,
за шина 10х30 мм
Код: AP S002-4-2
Цена: 31,90 лв с ДДС

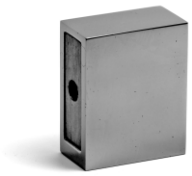
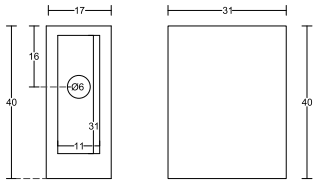

Конектор шина-стъкло краен, полирана
неръждаема стомана,
за стъкло от 8 до 10 мм
Код: AP S014-9-2
Цена: 34,60 лв с ДДС

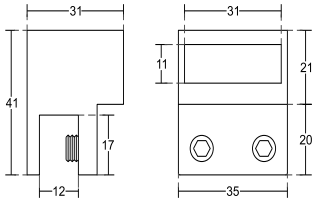

Конектор шина-стъкло проходен, полирана
неръждаема стомана,
за стъкло от 8 до 10 мм
Код: AP S320
Цена: 46,50 лв с ДДС

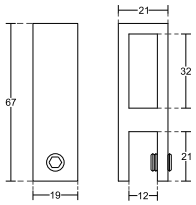

Конектор шина-стъкло Г-образен, полирана
неръждаема стомана,
за стъкло от 8 до 10 мм
Код: AP S319
Цена: 35,70 лв с ДДС

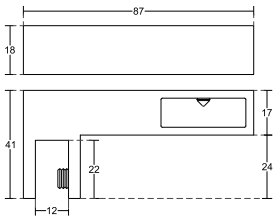

Конектор шина-шина 90 град., полирана
неръждаема стомана,
за шина 10х30 мм
Код: AP S001-3-1
Цена: 36,80 лв с ДДС

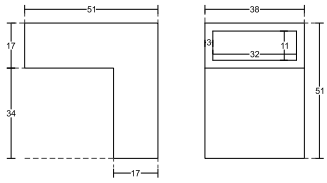

Конектор шина-стъкло краен,
раздвижен,полирана стомана,
за стъкло от 8 до 10 мм
Код: 45045-HL47-SPS
Цена: 44,30 лв с ДДС

Конектор шина-стена, раздвижен,
полирана стомана,
за стъкло от 8 до 10 мм
Код: 45045-HL44-SPS
Цена: 37,90 лв с ДДС

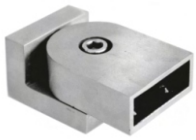

Шина 10х30 мм, полирана
неръждаема стомана
Код: AP S002-8-2
Цена: 48,60 лв с ДДС/метър

Конектор шина-стъкло вертикален
полирана стомана,
за стъкло от 8 до 10 мм
Код: 45045-HL45-SPS
Цена: 43,20 лв с ДДС

KSH Hadzhidimitrov
КСХ-Хаджидимитров ЕООД София, кв.Враждебна, ул. 3-та, N 4 тел.: 02/ 943 45 34 www.obkov.com /e-mail: office@obkov.com

Конектори 19x19 полирана неръждаема стомана Скарбъроу

Конектор стена-тръба Скарбъроу,
полирана неръждаемастомана, за тръба 19x19 мм
Код: 4444-KAS101
Цена: 17,50 лв с ДДС

Конектор стена-стъкло Скарбъроу проходен,
полирана неръждаема стомана, за стъкло 8-10 мм
Код: 4444-KAS102
Цена: 34,00 лв с ДДС

Конектор стена-стъкло Скарбъроу краен,
полирана неръждаема стомана, за стъкло 8-10 мм
Код: 4444-KAS103
Цена: 33,70 лв с ДДС

Конектор тройник Скарбъроу, полирана неръждаема стомана, за тръба 19x19 мм
Код: 4444-KAS111
Цена: 38,60 лв с ДДС

Конектор 45 град. стена-тръба Скарбъроу,
полирана неръждаема стомана, за тръба 19x19 мм
Код: 4444-KAS107
Цена: 22,50 лв с ДДС

Тръба 19x19 мм Скарбъроу, полирана
неръждаема стомана, 2 метра
Код: 4444-AP.TUB1919.2000
Цена: 133,50 лв с ДДС

KSH Hadzhidimitrov
КСХ-Хаджидимитров ЕООД София, кв.Враждебна, ул. 3-та, N 4 тел.: 02/ 943 45 34 www.obkov.com /e-mail: office@obkov.com

Дръжки за душ кабини

Дръжка за стъкло, **масивен месинг**,
покритие хром, за стъкло
от 6 до 10 мм дебелина
Код: АР.К 204
Цена: 30,30 лв с ДДС

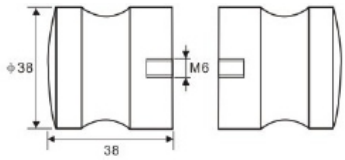

Дръжка за стъкло, **масивен месинг**,
покритие хром, за стъкло
от 6 до 10 мм дебелина
Код: АР.К 201
Цена: 30,30 лв с ДДС

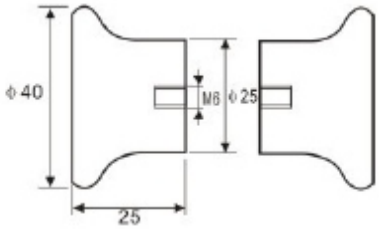

Дръжка за стъкло, **масивен месинг**,
покритие хром, за стъкло
от 6 до 10 мм дебелина
Код: 15.24.036
Цена: 38,00 лв с ДДС

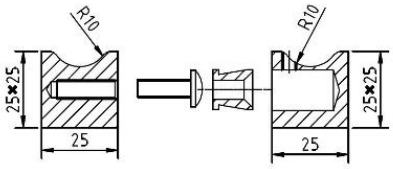

Дръжка за стъкло, **Алуминий**,
покритие хром, за стъкло
от 6 до 10 мм дебелина
Код: АР.К 209 AL
Цена: 16,20 лв с ДДС

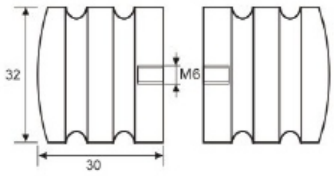

Дръжка за стъкло, **Алуминий**,
покритие хром, за стъкло
от 6 до 10 мм дебелина
Код: АР.К 3916
Цена: 22,90 лв с ДДС

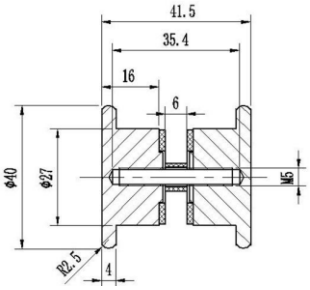

Дръжка за стъкло, **Алуминий**,
покритие хром, за стъкло
от 6 до 10 мм дебелина
Код: АР.К 204 AL
Цена: 16,20 лв с ДДС

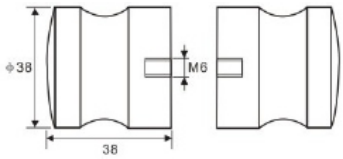

KSH Hadzhidimitrov
КСХ-Хаджидимитров ЕООД София, кв.Враждебна, ул. 3-та, N 4 тел.: 02/ 943 45 34 www.obkov.com /e-mail: office@obkov.com

Дръжки от полирана неръждаема стомана Скарбъроу

Дръжка XY **19x19x152ccx458cc**,
неръждаема стомана Ss304, полирана
Код: HLD.1919.458.152
Цена: 59,40 лв с ДДС

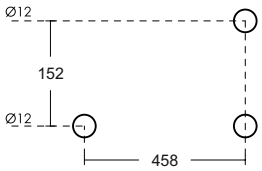

Дръжка Скарбъроу **25x25x325, ccx300 мм**
неръждаема стомана Ss304, полирана
Код: HLD.25.25.300
Цена: 64,80 лв с ДДС

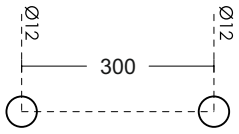

Дръжка Скарбъроу **19x19x171, cc 152 мм**
неръждаема стомана Ss304, полирана
Код: 0003-HLD-012.1919.152
Цена: 40,50 лв с ДДС

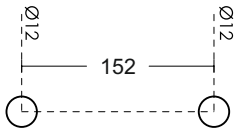

Дръжка едностранна **19x19x477, cc 458 мм**
отвътре квадрат 19x19 мм
неръждаема стомана Ss304, полирана
Код: 0003-HLD-012.1919.458
Цена: 48,60 лв с ДДС

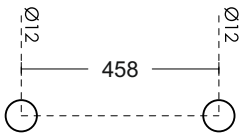

KSH Hadzhidimitrov
КСХ-Хаджидимитров ЕООД София, кв.Враждебна, ул. 3-та, N 4 тел.: 02/ 943 45 34 www.obkov.com /e-mail: office@obkov.com

Дръжки от полирана неръждаема стомана Скарбъроу

Дръжка XY ф19х152ссх458сс,
неръждаема стомана Ss304, полирана
Код: HLD.19.152.458
Цена: 54,00 лв с ДДС

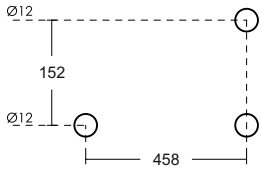

Дръжка едностранна ф19х300ссх319
отвътре топче ф25х25 мм
неръждаема стомана Ss304, полирана
Код: HLD.19.300
Цена: 45,40 лв с ДДС

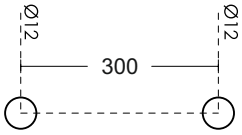

KSH Hadzhidimitrov
КСХ-Хаджидимитров ЕООД София, кв.Враждебна, ул. 3-та, N 4 тел.: 02/ 943 45 34 www.obkov.com /e-mail: office@obkov.com

Дръжки за плъзгащи врати

Дръжка за стъкло, **Алуминий**, **покритие хром.**
Едностранна,3М лепенка
Код: 4444-NP001,64
Цена: 16,20 лв/бр с ДДС
обикновено се използват 2 броя дръжки

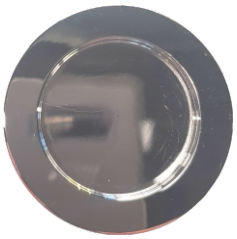

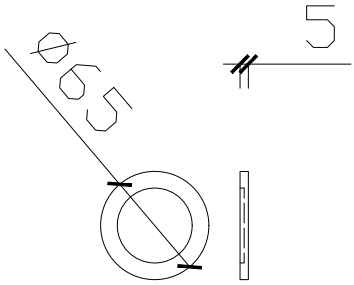

Дръжка за стъкло, **Алуминий**, **покритие хром**, за стъкло 8 мм дебелина. Едностранна, отвор на стъклото ф50 мм
Код: 4444-NP001,66
Цена: 13,00 лв/бр с ДДС

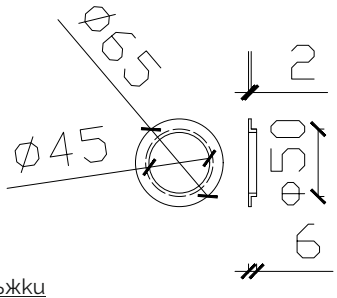

обикновено се използват 2 броя дръжки

Дръжка за стъкло, **Алуминий**, **покритие хром**.
Едностранна, 200x18 мм
3М лепенка
Код: 4444-APK.3M.200
Цена: 30,30 лв/бр с ДДС
обикновено се използват 2 броя дръжки

Дръжка за стъкло, плътна.
Отвор на стъклото ф 50 мм
Код: S822 - **стомана полирана**
Код: S822-S - **стомана сатен**
Цена: 39,80 лв/бр с ДДС

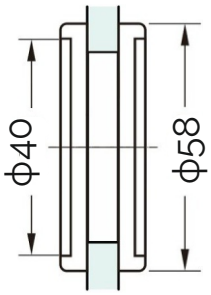
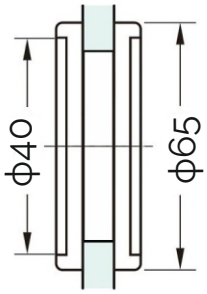
Дръжка за стъкло, проходна.
Отвор на стъклото ф 50 мм.
Полирана стомана, покритие хром
Код: S002-7-1
Цена: 45,40 лв/бр с ДДС